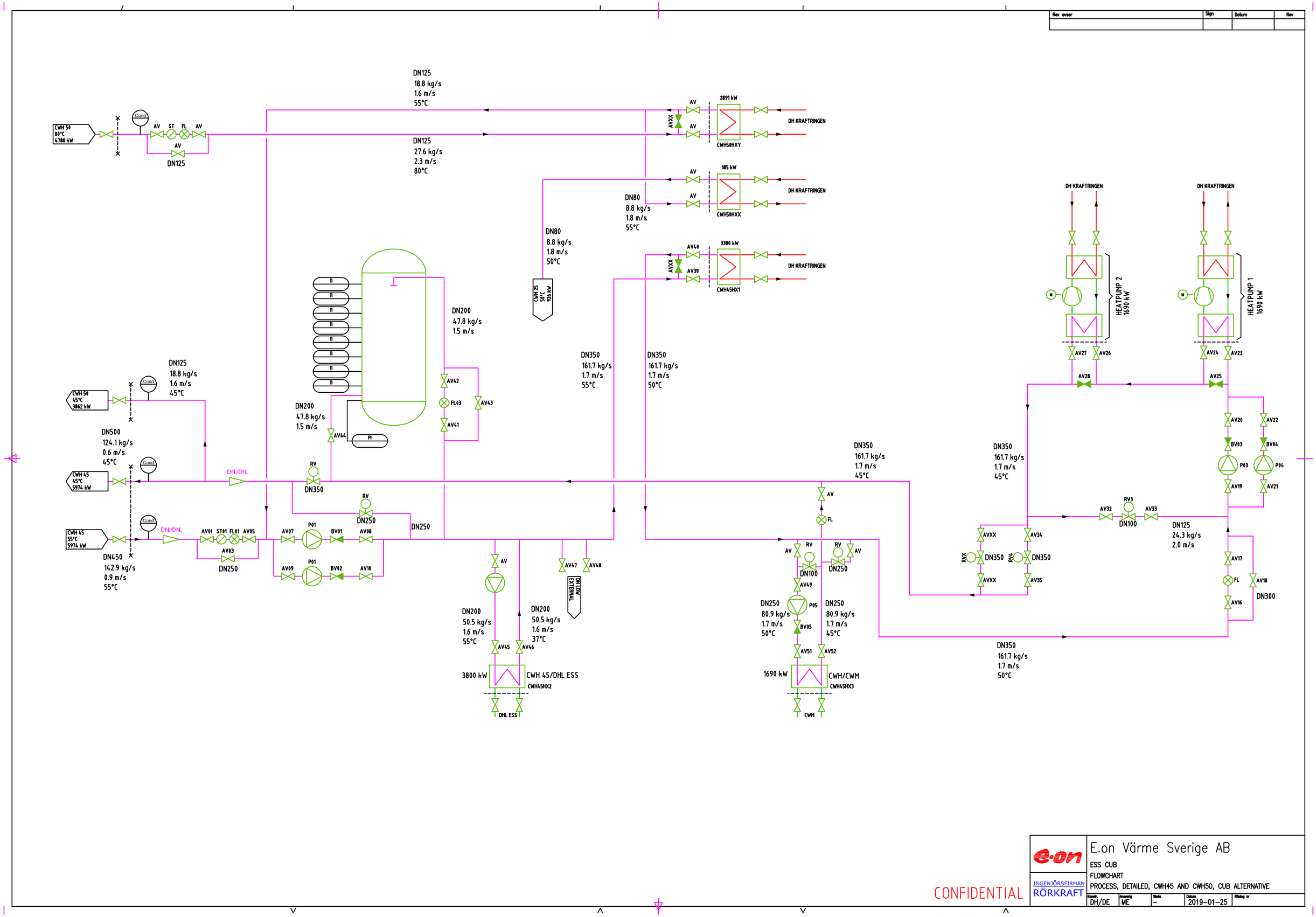

Rev avser
Sign
Datum
Rev
CWH 50
80°C
4788 kW
Cond
AV
ST
FL
AV
AV
DN125
DN125
18.8 kg/s
1.6 m/s
55°C
DN125
27.6 kg/s
2.3 m/s
80°C
AV
AVXX
AV
2891 kW
CWH50HXY
DH KRAFTRINGEN
AV
AV
185 kW
CWH50HXX
DH KRAFTRINGEN
DN80
8.8 kg/s
1.8 m/s
55°C
DN80
8.8 kg/s
1.8 m/s
50°C
CWH 25
50°C
926 kW
AV40
AVXX
AV39
3380 kW
CWH45HX1
DH KRAFTRINGEN
DN200
47.8 kg/s
1.5 m/s
DN350
161.7 kg/s
1.7 m/s
55°C
DN350
161.7 kg/s
1.7 m/s
50°C
DN125
18.8 kg/s
1.6 m/s
45°C
CWH 50
45°C
3862 kW
DN200
47.8 kg/s
1.5 m/s
AV42
FL03
AV43
AV41
AV44
PI
DN500
124.1 kg/s
0.6 m/s
45°C
CWH 45
45°C
5974 kW
DN./DN.
RV
DN350
RV
DN250
DN250
CWH 45
55°C
5974 kW
DN./DN.
AV01
ST01
FL01
AV05
AV03
DN250
AV07
P01
BV01
AV08
AV09
P01
BV02
AV10
DN450
142.9 kg/s
0.9 m/s
55°C
AV
AV47
AV48
DH LOW EXTERNAL
DN200
50.5 kg/s
1.6 m/s
55°C
DN200
50.5 kg/s
1.6 m/s
37°C
AV45
AV46
3800 kW
CWH 45/DHL ESS
CWH45HX2
DHL ESS
DN350
161.7 kg/s
1.7 m/s
45°C
AV
FL
AV
RV
DN100
RV
DN250
AV
AV49
DN250
80.9 kg/s
1.7 m/s
50°C
P05
BV05
DN250
80.9 kg/s
1.7 m/s
45°C
AV51
AV52
1690 kW
CWH/CWM
CWH45HX3
CWM
DH KRAFTRINGEN
DH KRAFTRINGEN
HEATPUMP 2
1690 kW
HEATPUMP 1
1690 kW
AV27
AV26
AV28
AV24
AV23
AV25
AV20
AV22
BV03
BV04
P03
P04
AV19
AV21
DN350
161.7 kg/s
1.7 m/s
45°C
DN350
161.7 kg/s
1.7 m/s
45°C
AV32
RV3
AV33
DN100
DN125
24.3 kg/s
2.0 m/s
AVXX
AV34
RVX
DN350
RV4
DN350
AVXX
AV35
AV17
FL
AV18
DN300
AV16
DN350
161.7 kg/s
1.7 m/s
50°C
CONFIDENTIAL
e·on
INGENJÖRSFIRMAN
RÖRKRAFT
E.on Värme Sverige AB
ESS CUB
FLOWCHART
PROCESS, DETAILED, CWH45 AND CWH50, CUB ALTERNATIVE
Konstr.
DH/DE
Ansvarig
ME
Skala
–
Datum
2019-01-25
Ritning nr