The reproduction, distribution and utilization of this document as well as the communication of its contents to others without express authorization is prohibited. Offenders will be held liable for the payment of damages. All rights reserved in the event of the grant of a patent, utility model or design.

Toute communication ou reproduction de ce document, toute exploitation ou communication de son contenu sont interdites, sauf autorisation expresse. Tout manquement à cette règle est illicite et expose son auteur au paiement de dommages et intérêts. Tous droits sont réservés pour le cas de la délivrance d'un brevet, d'un modèle d'utilité ou d'un modèle de présentation.

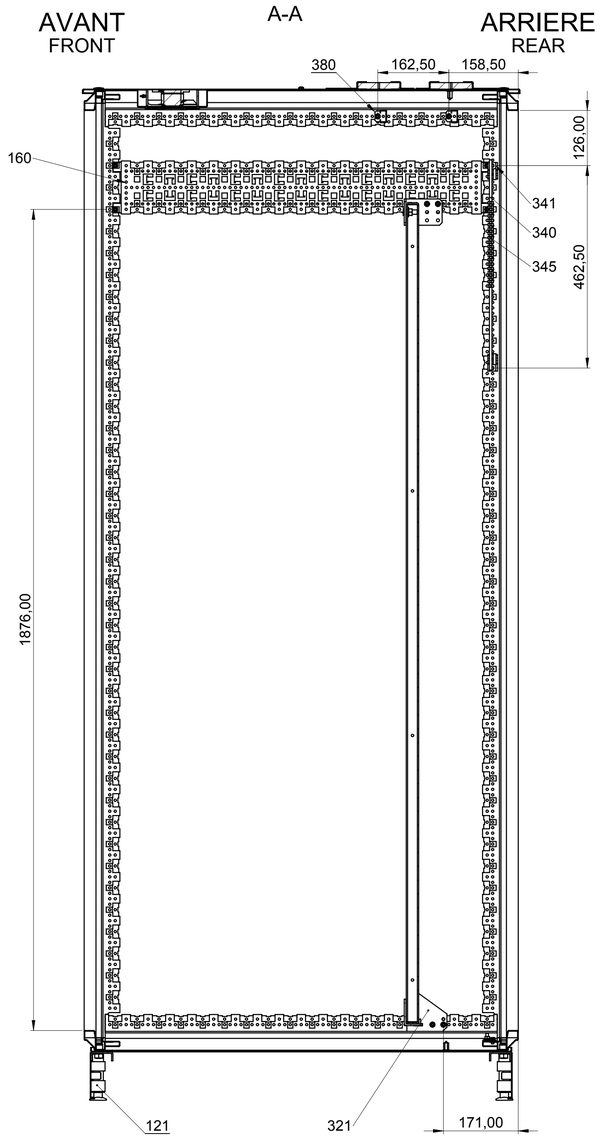

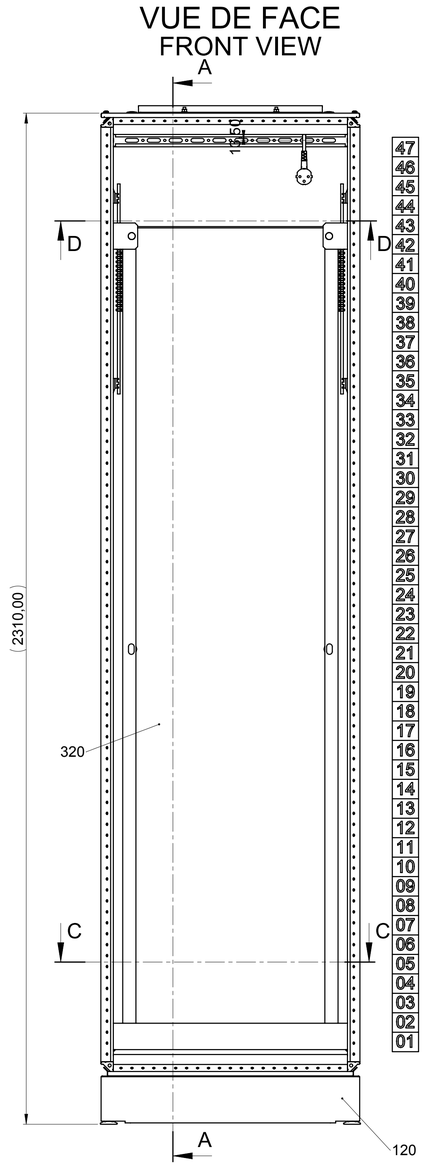

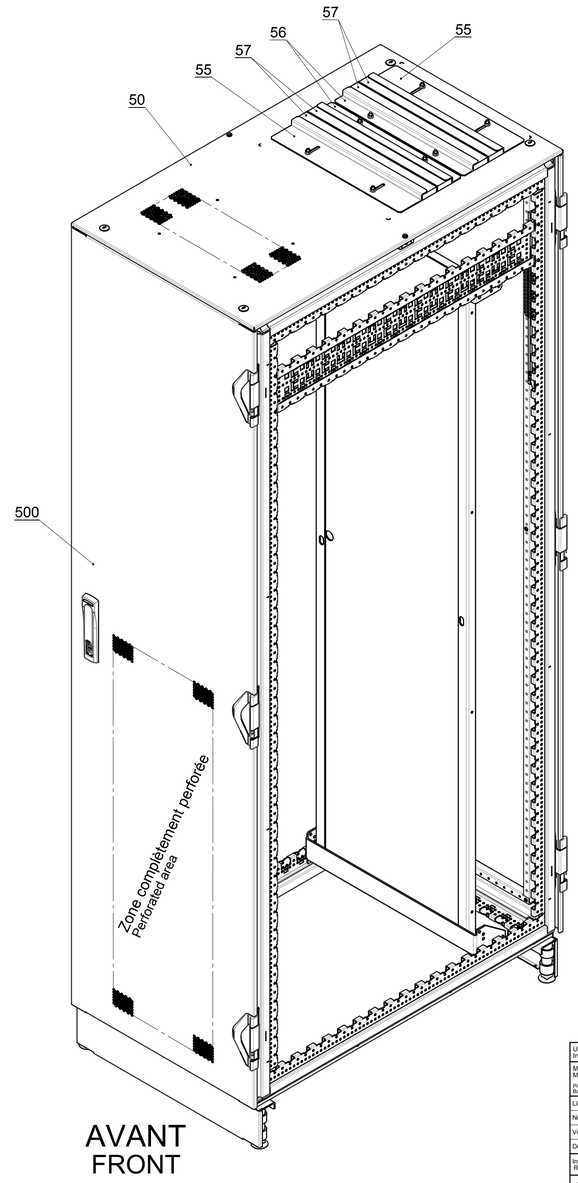

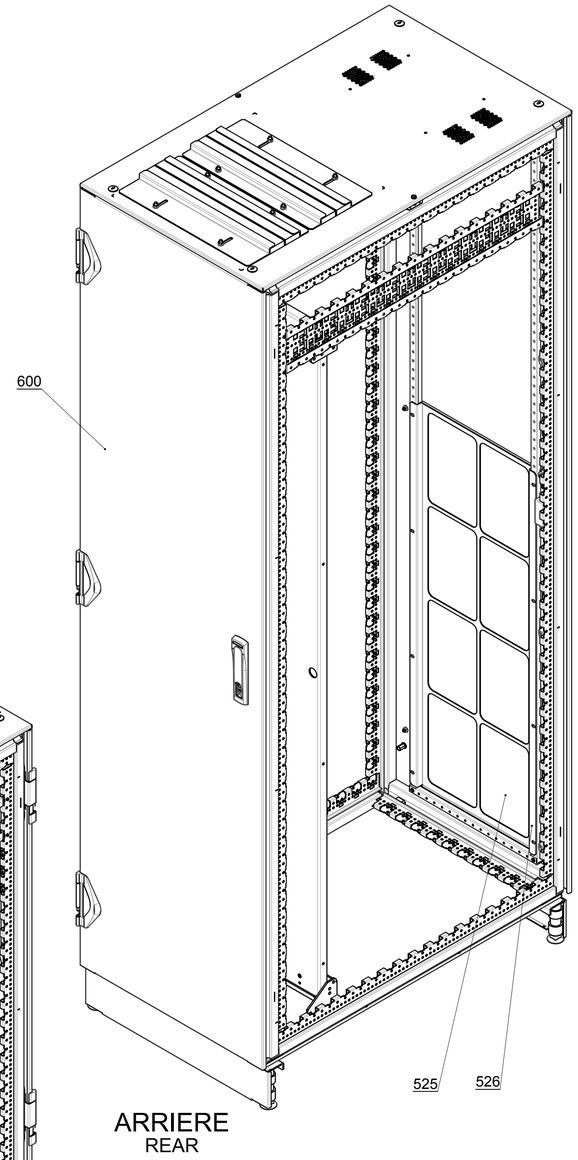

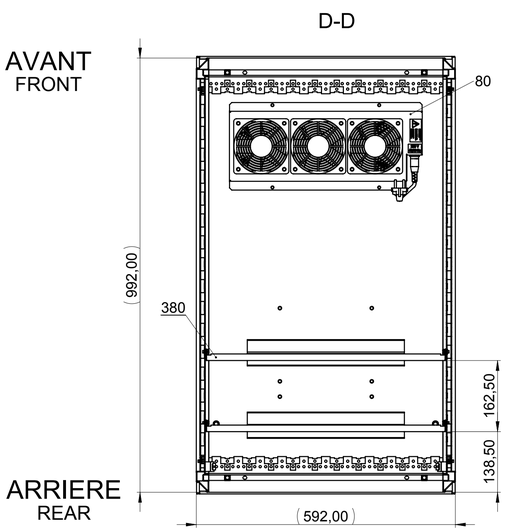

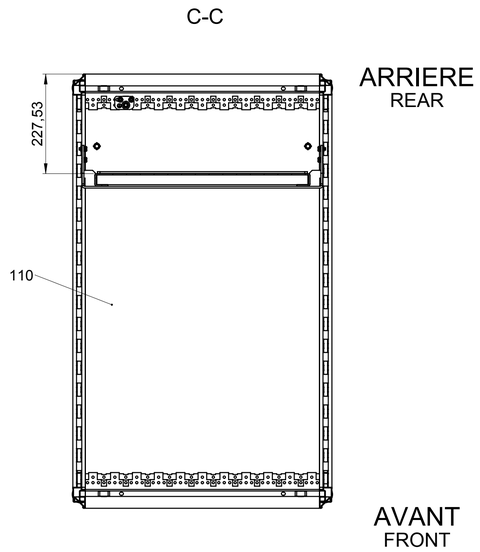

Utilisation initiale / Initial use	VARISTAR ; ESS	Echelle / Scale	1:7	Surface / Surface	mm²	Volume / Volume	mm³
Matière / Material						Masse / Mass	g
Pièce de base / Basic-part					Epaisseur /Thickness		
Libérer / Approved	18/08/2017	KIEFFER	Désignation	VSL 2200H6X10 EMC			
Norme / Conformity			Tab.variante				
Vérifier / Checked	18/08/2017	WALTER	Title	VSL 2200H6X10 EMC			
Dessiner / Drawn	18/08/2017	KIEFFER	Tab.variants				
Index Rev.	ECO-No ECO-No	Date Date	Nom Name	No du plan Drawing no.	12937-089_BET		
A	NA			Taille du tab. Tab. Range	....	Page Sheet	1/1
				Modèle 3D / 3D-Model:	12937-089_BET		

Tolérance générale / General Tolerance ISO 2768-mK

Compr. Tol. nominal size range	Tolérances Tolerance Limits
0,5 < X ≤ 3 mm	±0.1 mm
3 < X ≤ 6 mm	±0.1 mm
6 < X ≤ 30 mm	±0.2 mm
30 < X ≤ 120 mm	±0.3 mm
120 < X ≤ 400 mm	±0.5 mm
400 < X ≤1000 mm	±0.8 mm
1000 < X ≤2000 mm	±1.2 mm

Dimensions en mm / Dimensioning in mm

PENTAIR
Pentair Technical Solutions SAS
Z.I. Rue Jacques Monod
67460 Sarbrücker, France

Std Origin Item: 20130-000_BET

print 09/10/2017

size A1